2021.10.18
東京電力ホールディングス株式会社
福島第一原子力発電所

第２回施設定期検査（社内）；５・６号機　既設設備における放射性液体廃棄物処理系の検査対象機器追加について

以下のタンクは５・６号機で発生した放射性液体廃棄物や建屋滞留水の受け入れや移送を行っており、タンクから漏えいが発生した場合、建屋滞留水の増加、または内包水の濃度によって浄化性能以上の処理が発生し、建屋滞留水の処理に影響を及ぼす可能性があることから、今回より追加し放射性液体廃棄物貯蔵機能の確認を行う。

①　５号機廃液中和タンク
建屋に流入した地下水を高電導度ドレンサンプから受け入れているタンクである。

②　６号機床ドレン化学廃液収集タンク
５号機床ドレンサンプに流入した地下水を受け入れ、タンクに接続されたオーバーフローラインを用いて移送しているタンクである。

③　６号機機器ドレン収集タンク
機器点検などで発生した機器ドレンおよび原子炉冷却材浄化系（以下、CUW）から廃液を受け入れているタンクである。

④　５号機フェイズセパレータ
CUW 廃樹脂／スラッジを内包し上澄み水を移送するタンクであり、現在は貯蔵のみを行っている。

⑤　６号機原子炉浄化系フィルタスラッジ貯蔵タンク
CUW 廃樹脂／スラッジを内包し上澄み水を移送しているタンクである。

添付資料
添付資料―１　５号機　放射性液体廃棄物処理系　系統概略図
添付資料―２　６号機　放射性液体廃棄物処理系　系統概略図

以上

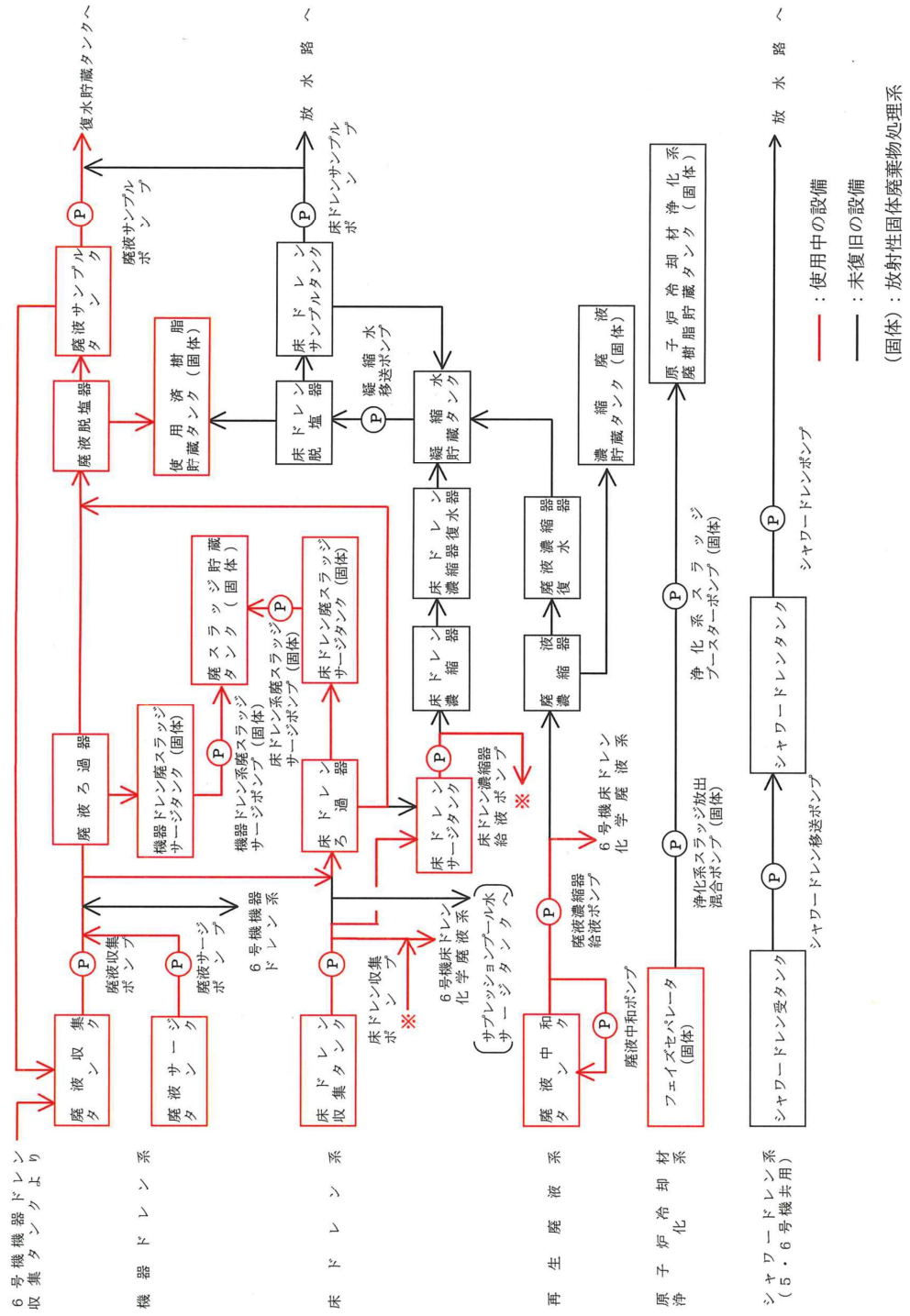

５号機　放射性液体廃棄物処理系　系統概要図

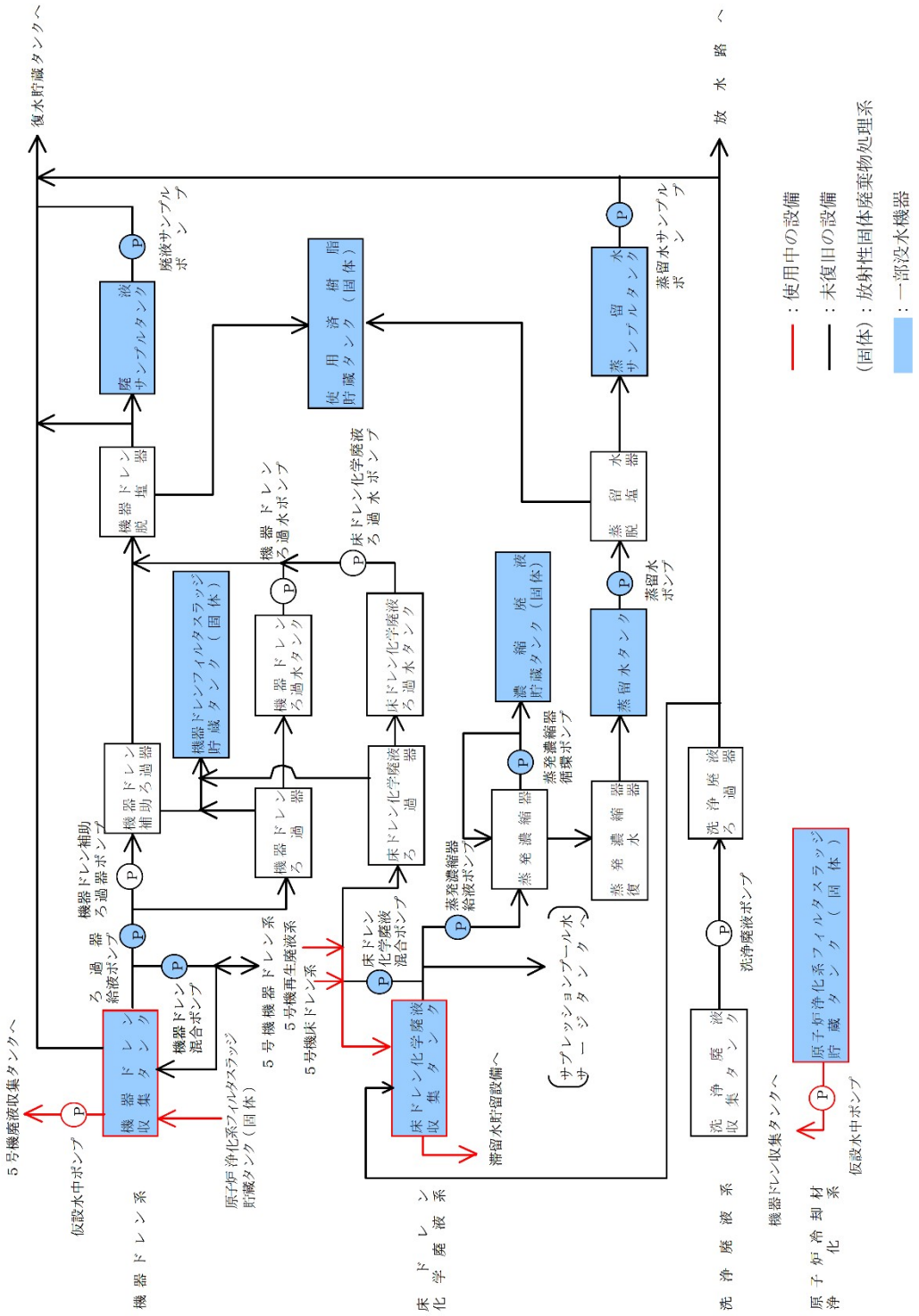

６号機　放射性液体廃棄物処理系　系統概要図