2021 年 7 月 30 日

原子力規制庁殿

日立造船株式会社

Hitz-B52 型金属キャスクの型式指定申請にあたり確認したい事項

日立造船は型式証明通知を受領した Hitz-B52 型金属キャスクの型式指定を申請する予定で準備中です。申請書作成にあたり、最近型式指定通知がなされた他社殿の金属キャスクの例（以下「先行例」という。）を参考に検討中ですが、次の内容を確認させていただきたく、よろしくお願いします。

1. 品質管理に関する記載
   - 本文の説明に関連する図等の記載範囲、引用について
   - 添付書類九　説明内容について

2. 型式証明との関係に関する記載
   - 使用することができる使用済燃料貯蔵施設の条件
   - 使用済燃料の軸方向燃焼度

3. 技術基準への適合性に関する記載
   - 技術基準規則及びその解釈に適合することの確認
   - <u>閉じ込め関係図（次頁）</u>

4. その他

Hitz-B52 型式証明　補足説明資料 1-3
Hitz-B52 型の閉じ込め設計に関する説明資料より抜粋

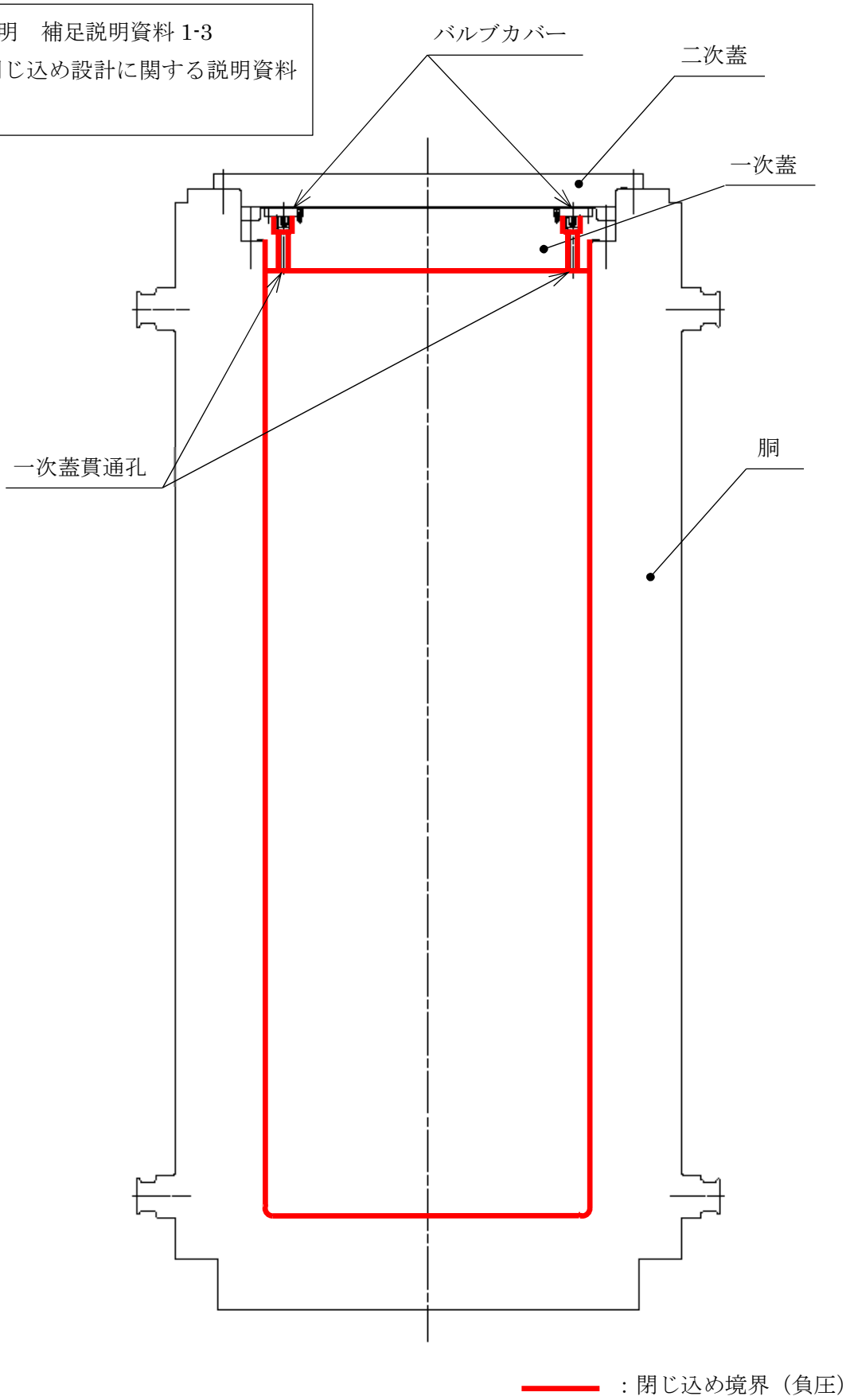

図 1　Hitz-B52 型の閉じ込め構造

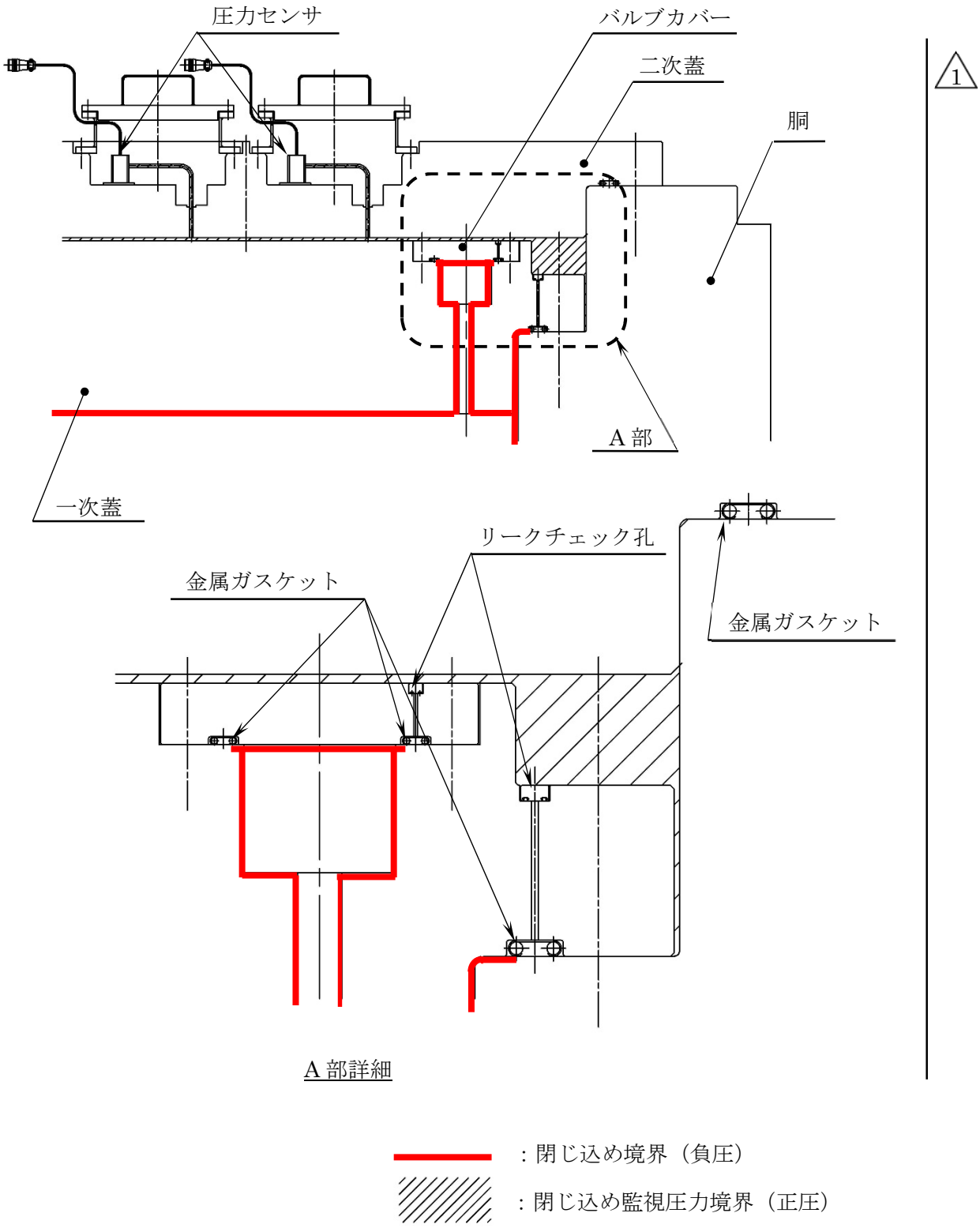

図 2　Hitz-B52 型のシール部詳細